windgoo

USER MANUAL

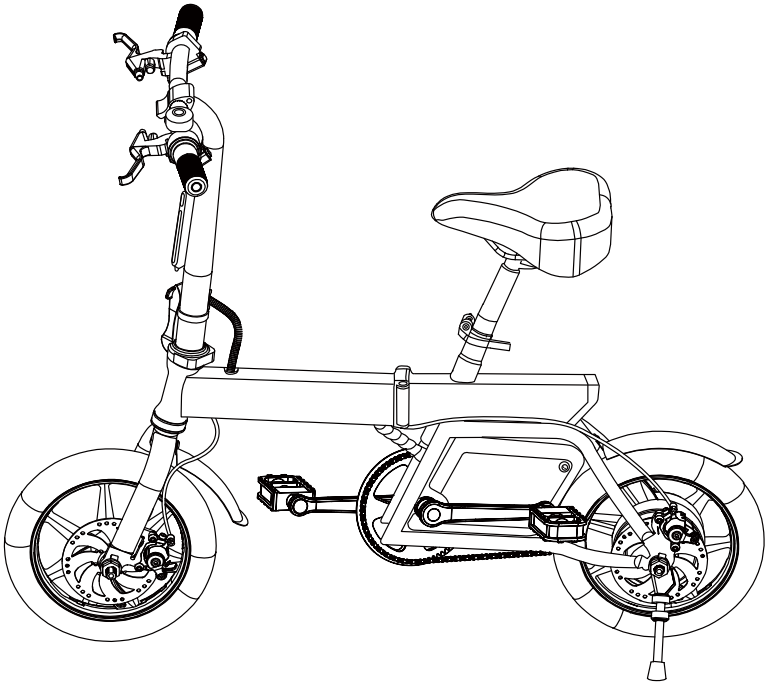

B20

Brief introduction Please carefully and completely read the user manual before use it

Content

Introduction ---------- 2

Guidance ---------- 3

Function diagram ---------- 3

Battery Usage ---------- 4

Charging Caution ---------- 4

Accessories ---------- 5

Function ---------- 5

Specification ---------- 6

Cleaning ---------- 6

Riding Guidance ---------- 7

Maintenance ---------- 7

Guidance

Before using this electric bike, familiarize yourself with how to operate, so that you can keep the bike in the best condition possible.

This User Manual can help you learn how to drive this electric device in secure. This User Manual includes all the instructions and notes; please read it carefully and follow these instructions. If you fail to follow the instructions or violate the warnings, our company won't be held responsible for any ensuing consequence. Don`t use the electric bike before read the instruction and know the product performance.Don`t lend it to someone else who is unfamiliar with the product.

Function Diagram

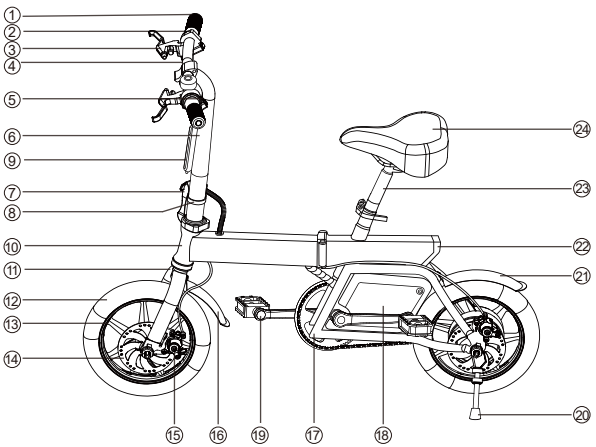

1. Gear shift
2. Dash board
3. Brake handle
4. Handle bar
5. Power button
6. Standpipe
7. Vertical folding clasp
8. Safety buckle
9. Front light
10. Head tube
11. The front fork
12. Tyre
13. Wheel hub
14. Brake disc
15. Disc brake
16. Front fender
17. Frame
18. Battery box
19. Pedal
20. Kickstand
21. Back fender
22. Back light
23. Seat tube
24. Seat

Battery usage

Like all rechargeable batteries, lithium batteries are recyclable and should be recycled or disposed according to State and local guidelines. They should never be disposed in normal household waste, and never be incinerated, as they might explode. Contact your local authorities for disposal or recycling practices in your area.
NEVER CHARGE THE BATTERY OVER NIGHT AND NEVER LEAVE IT UNATTENDED FOR A LONG PERIOD OF TIME WHILE IN CHARGE.
This product meets and complies with all Federal regulations.
Please keep the charging temperature between 5℃ -45℃, and ride temperature between -20℃ to 60℃,and always keep the battery dry. Prohibit to put the battery into acid or alkalinity liquid.Keep away from rain and fire and heat.
Non-professionals are not allowed to intervene on the battery.

Warning: Non-professionals are not allowed to intervene on the battery.

Charging cautions

Don’s charge it over 6 hours and don’s charge beyond 2A electric current. Please charge it every two month.
When not using for a long time, please keep the battery in a dry and cool place. Follow the instruction or the user manual will be responsible for the consequence.
When charging, please keep the vehicle in ventilation environment, and don`t exposed to sun directly or enclosed space.
When charging, please connect the battery first, then plug into the power.When the indicator shows the battery is full,please unplug it immediately.
When the indicator turns green, turn off the power, don`t connect the battery when not charging.

Adaptor

When charging,if the indicating light goes wrong or some strange smell came up or the adaptor is overheated,please stop charging immediately, then check and repair or replace the adaptor.
If something dropped into the adaptor, especially the water or other liquid, please don`t use the adaptor to protect the main circuit from short circuit.Don`t connect the adaptor into the power if don`t charge.Do not disassemble or replace the component.

Product accessories

Folding

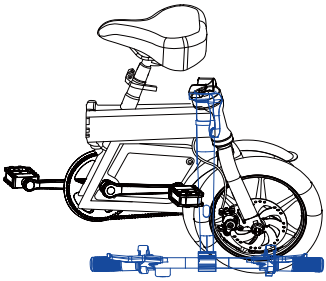

Function Introduction:

1. Charging: connect the charger to charge, with AC plug first and DC plug next. When the power bar on bike handle shows full and the charger indicator turns green from red, it indicates full power.
2. Press the power button: Push forward the power button to turn on the bike. The dash board lights up after booting. Push back the power button to turn off the bike. The dash board light will be off after turning off the power.
3. fter booting, the dash board lights up and indicate the amount of electricity,
4. Front light and rear light: press the red button 3 seconds then release, turn up the lights. Press the red button 1 seconds to turn off the light.
5. Brake light: Back light lights up when braking. It could not accelerate before the brake is fully loosened.
6. To start the scooter, first slide the scooter with your foot 1-2 meters, then press the accelerator for running， then use your feet to get up to 5km/h and then use the throttle to accelerate. Press the throttle lightly to accelerate the vehicle, and press it harder the speed goes faster. The dash board will show the speed per hour.
7. Speeding : Please speed up slowly, don’t force the rotating bar hard or it will be broken.
8. Cruise: Press the green button when ride, then the bike runs at the same speed. Press the button again and brake or release the rotating bar and speed up again then the cruise mode is canceled.
9. Driving mode: The bike has electric driving mode and chains driving mode. Turning on the power and rotating acceleration bar, the bike will work at electric driving mode. Without power, the bike will work with pedal at chains driving mode.

Specifiction

	Parameters	Standard Data
Size	Material	Steel
	Folding Size	670*360*580mm
	Unfolding Size	1200*235*580mm
	Pedal Height	200mm
	Wheel Size	14 inches
	Body Color	Black
	Package Weight	24KG
Perfomance	Weight	19KG
	Max Load	120KG
	Speed	25km/h
	Range	13-25KM
	Climbing Angle	7.2°
	Temperature	-10~45℃
	Waterproof	IP54
Standards	Battery	6.0/7.5/9.6Ah
	Peak Power	350W
	Rated Power	250W
	Charger voltage	42V
	Charger time	3.5hours
	Brake Mode	Front and rear disc-brake

Cleaning the electric bike

Wipe with a damp cloth to remove dirt and dust. Do not use industrial cleaners or solvents as they may damage the surfaces. Do not use alcohol, alcohol-based or ammonia-based cleaners as they may damage or dissolve the components.

-When you are cleaning the bike, make sure the bike is switched off, is not connected with the charging cable, and the charging port is covered with rubber cap, to avoid serious damage caused to the bike by water getting inside.

-Keep the bike in a dry and cool place and avoid long time outdoor storage when the bike is not used. Long-time exposure to outdoor sun, excessive heat, and excessive cold will speed up the aging of the bike outer in case and reduce the lifespan of the battery.

Riding Guidance

Please check the brake before riding and brake the rear wheel first.Be careful of the tightness of brake. Use the hexagon bar wrench to adjust if it's loose.
Keep a longer braking distance for safety reason in rainy and snowy days.
Please wear a helmet and comply with the traffic regulation and don't ride it in the driveway. Don't ride it in crowded road.
When go downhill or on the slippery road, the speed should be under 15km/h.
Do not over loading beyond 120KG.

Maintenance

The front and back wheel should be at center of the frame. Put the electric bike at cool and dry place after riding and check the motor and brake often,tighten the screw if needed.
suggested torsion(unit,kgf.cm): Bar screws 60-80 kgf.cm, bar stand screws 175-200 kgf.cm, seat screws 175-250 kgf.cw, wheel screws 320-4SOkgf.cw
Check if the wheel has scratches and damages or excessive wear frequently, if the inner wheel and the gas nozzle need be vertical to the hub,outer wheel should be replace immediately with damage or scratches. Please contact the professional technician to replace it. When the outer tire is pierced and leaks air, please contact professional technician for repair or replace.

Recycling:

This product's packaging materials are recyclable and can be reused. This product and the accessories packed together are the applicable product to the WEEE directive except batteries. Please dispose of any materials in accordance with your local recycling regulations. When discarding the unit, comply with your local rules or regulations. Batteries should never be thrown away or incinerated but disposed of in accordance with your local regulations concerning chemical wastes.

Law and Safety:

The CE mark indicates that this product has been manufactured according to current regulations for electromagnetic felds, which means that it is safe to use if used according to safety instructions. The product is manufactured according to current regulations within the EU legislation, limiting the use of hazardous substances in electrical and electronic equipment.

We:

Company name: WINDGOO Technology S.L
Postal address: Avenue of Castell de Barbera, number 21-27. Nave2. Industrial polygon Santiga.Spain
E-mail address: contact@windgoo.co

Declare that the DoC is issued under our sole responsibility and belongs to the following product:
Product name: Electric scooter
Model: B20
The object of the declaration described above is in conformity with the the essential requirements of Machinery Directive 2006/42/EC
The following harmonized standards and technical specifications have been applied:
EN 60335-1:2012+A11:2014+A13:2017
EN ISO 12100: 2010
2006/42/EC Annex I

Signature:
Full name: Alina Su
Position: TQE Manager
Company: Windgoo
Date: 27th April 2021

windgoo

Bedienungsanleitung

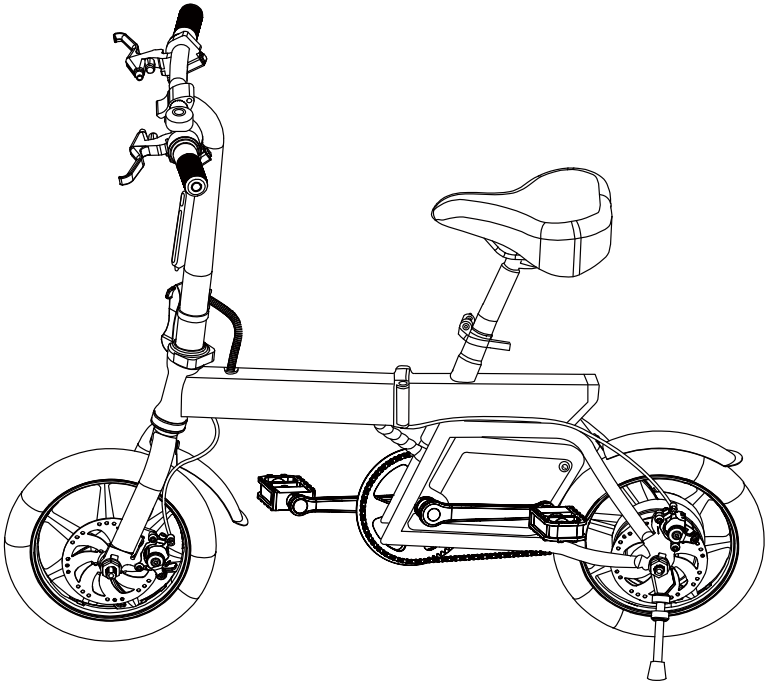

B20

Kurzeinführung: Bitte vor dem Gebrauch sorgfältig und vollständig die Bedienungsanleitung lesen

Inhalt

Einführung ---------- 10

Anleitung ---------- 11

Funktionsdiagramm ---------- 11

Batterienutzung ---------- 12

Vorsichtsmaßnahmen beim Laden ---------- 12

Zubehör ---------- 13

Funktion ---------- 13

Spezifikationen ---------- 14

Reinigung ---------- 14

Fahranleitung ---------- 15

Wartung ---------- 15

Anleitung

Vor der Verwendung dieses E-Bikes, machen Sie sich mit der Bedienung vertraut, so dass Sie das Fahrrad im bestmöglichem Zustand halten können.
Diese Bedienungsanleitung kann Ihnen beim Erlernen des sicheren Fahrens des E-Bikes helfen. Dieses Bedienungsanleitung enthält sämtliche Anweisungen und Hinweise; Bitte lesen Sie diese sorgfältig durch und befolgen Sie diese Anweisungen. Bei Nichtbefolgung dieser Anweisungen oder der Verletzung der Warnhinweise, übernimmt unser Unternehmen keine Haftung für daraus resultierende Konsequenzen. Verwenden Sie das E-Bike nicht vor dem Lesen der Anweisungen und bevor Sie sich mit der Produktleistung vertraut gemacht haben. Verleihen Sie das E-Bike an keine Person, die mit dem Produkt nicht vertraut ist.

Funktionsdiagramm

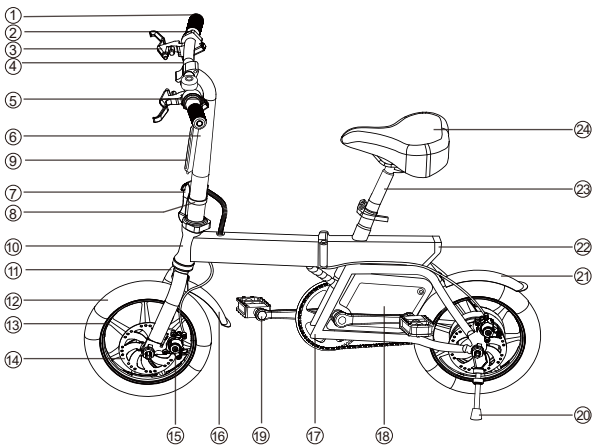

1. Gangschaltung
2. Instrumentenfeld
3. Bremsgriff
4. Klapprohr
5. Ein/Aus-Taste
6. Steuerrohr
7. Vertikaler Klappverschluss
8. Sicherheitsverschluss
9. Frontleuchte
10. Steuerrohr
11. Vordergabel
12. Reifen
13. Radnabe
14. Bremsscheibe
15. Scheibenbremse
16. Vorderes Schutzblech
17. Rahmen
18. Batteriekasten
19. Pedal
20. Ständer
21. Hinteres Schutzblech
22. Rücklicht
23. Sattelstange
24. Sattel

Batterienutzung

Wie alle Akkus, sind Lithium-Batterien wiederverwertbar und müssen gemäß der nationalen und lokalen Richtlinien recycelt bzw. entsorgt werden. Sie dürfen niemals mit dem normalen Hausmüll entsorgt werden und dürfen niemals verbrannt werden, da sie explodieren könnten. Kontaktieren Sie Ihre lokalen Behörden für weitere Informationen zu Entsorgungs- oder Recyclingpraktiken in Ihrem Gebiet.

NIEMALS AKKUS ÜBER NACHT AUFLADEN UND NIEMALS WÄHREND DES LADEVORGANGS FÜR EINEN LÄNGEREN ZEITRAUM UNBEAUFSICHTIGT LASSEN.

Dieses Produkt entspricht und erfüllt alle staatlichen Vorschriften.

Bitte achten Sie auf eine Ladetemperatur von 5 - 45 ℃ und eine Außentemperatur bei der Fahrt von -20 - 60 ℃. Die Batterie stets trocken halten. Setzen Sie die Batterie keiner Säure oder alkalischen Flüssigkeiten aus. Von Regen, Feuer und Hitze fernhalten.

Ungeschulte Fachkräfte dürfen keine Eingriffe an der Batterie vornehmen.

Warnhinweis: Ungeschulte Fachkräfte dürfen keine Eingriffe an der Batterie vornehmen.

Vorichtsmaßnahmen bei der Ladung

Kein Aufladen der Batterie länger als 6 Stunden und keine Ladung mit einer Stromstärke unter 2 A. Bitte laden Sie die Batterie alle zwei Monate auf.

Bei längerem Nichtgebrauch, lagern Sie die Batterie an einem trockenen und kühlen Ort. Befolgen Sie die Anweisungen oder der Benutzer ist für alle Folgen haftbar.

Den Ladevorgang des E-Bikes in einer gut belüfteten Umgebung durchführen und in keinem eng begrenzten Raum. Die Batterie keiner direkten Sonneneinstrahlung aussetzen.

Für den Ladevorgang bitte zuerst den Stecker an der Batterie einstecken und dann mit der Steckdose verbinden. Sobald die Ladeanzeige ausgibt, dass die Batterie voll ist, ziehen Sie bitte umgehend den Stecker heraus.

Wenn die Anzeige grün aufleuchtet, schalten Sie das Gerät aus. Stellen Sie kein Verbindung mit der Batterie her, falls kein Ladevorgang ausgeführt wird.

Netzteil

Bei Störung der Ladeanzeige, bei einem seltsamen Geruch oder bei Überhitzung des Netzteils während des Ladevorgangs, stoppen Sie bitte sofort den Ladevorgang, prüfen und reparieren Sie daraufhin das Netzteil bzw. ersetzen Sie es.

Falls Fremdkörper in das Netzteil geraten, insbesondere Wasser oder eine andere Flüssigkeit, verwenden Sie bitte nicht das Netzteil, um keinen Kurzschluss im Hauptstromkreis zu erzeugen. Stecken Sie das Netzteil nicht in eine Steckdose, falls kein Ladevorgang ausgeführt wird. Das Netzteil nicht auseinanderbauen oder Komponenten ersetzen.

Produktzubehör

Klappmechanismus

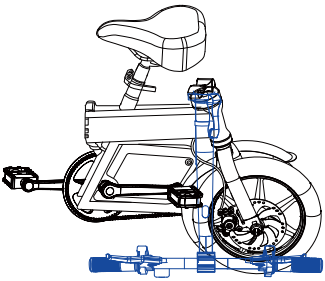

Funktionsanleitung:

1. Aufladen: Schließen Sie das Ladegerät zuerst an der Batterie und dann an der Steckdose an. Wenn die Ladeanzeige am Fahrradlenker einen vollen Ladestand anzeigt und die Ladeanzeige von rot auf grün schaltet, bedeutet dies volle Batterieleistung.
2. Ein/Aus-Taste: Drücken Sie die Ein/Aus-Taste nach vorne, um das E-Bike einzuschalten. Das Instrumentenfeld leuchtet nach dem Starten auf. Drücken Sie die Ein/Aus-Taste nach hinten, um das E-Bike auszuschalten. Die Beleuchtung des Instrumentenfelds schaltet aus, nachdem das Gerät ausgeschaltet wird.
3. Nach dem Starten, leuchtet die Instrumentenfeld auf und zeigt die Batterieleistung an.
4. Frontleuchte und Rücklicht: Die rote Taste für 3 Sekunden drücken und loslassen, die Lichter schalten sich ein. Die rote Taste für 1 Sek. drücken, um die Lichter auszuschalten.
5. Bremslicht: Das Bremlicht leuchtet beim Bremsen auf. Eine Beschleunigung ist nicht möglich, ohne dass der Bremsgriff vollständig freigegeben wird.
6. Um den E-Scooter zu starten, schieben Sie denn Scooter zuerst für 1-2 Meter mit dem Fuß an, dann drücken Sie den Gashebel zum Anfahren, verwenden Sie daraufhin Ihre Füße, um auf bis zu 5 km/h zu kommen und daraufhin zur Beschleunigung den Gashebel. Drücken Sie leicht auf den Gashebel, um das Fahrzeug zu beschleunigen, und drücken Sie stärker, um die Geschwindigkeit zu erhöhen. Die Instrumententafel zeigt die Geschwindigkeit in km/h.
7. Beschleunigung: Bitte beschleunigen Sie langsam, drehen Sie nicht zu stark am Gashebel, ansonsten kann das E-Bike beschädigt werden.
8. Tempomat: Drücken Sie die grüne Taste während der Fahrt und das E-Bike wird bei gleichbleibender Geschwindigkeit vorwärts bewegt. Durch erneutes Drücken der Taste, Betätigung der Bremse oder Loslassen des Gashebels wird die Tempomatfunktion deaktiviert.
9. Fahrmodus: Das E-Bike verfügt über elektrischen Fahrmodus und einen Ketten-Fahrmodus. Einschalten der Stromversorgung und das Drehen am Gashebel, wird das E-Bike im elektrischen Fahrmodus betreiben. Ohne Stromversorgung kann das Fahrrad mit den Pedalen im Ketten-Fahrmodus gefahren werden.

Spezifikationen

	Parameter	Standarddaten
Abmessungen	Material	Stahl
	Abmessungen im	670*360*580mm
	Abmessungen im	1200*235*580mm
	Pedalhöhe	200mm
	Reifengrösse	14 Zoll
	Rahmenfarbe	Schwarz
	Verpackungsgewicht	24KG
Perfomance	Gewicht	19KG
	Max. Belastung	120KG
	Geschwindigkeit	25km/h
	Fahrdistanz	13-25KM
	Max. Steigwinkel	7,2 °
	Temperatur	-10~45℃
	Schutzart gegen Wassereintritt	IPX4
Standards	Batterie	6.0/7.5/9.6Ah
	Maximalleistung	350W
	Nennleistung	250W
	Ladespannung	42V
	Ladedauer	3.5 Stunden
	Bremse	Scheibenbremse (vorne & hinten)

Das elektrische Fahrrad säubern

Mit einem feuchten tuch abwischen, um schmutz und staub zu entfernen. verwenden sie keine industriellen reiniger oder lösungsmittel, da diese die oberflächen beschädigen können. verwenden sie keine alkohol-, alkohol- oder ammoniakreiniger, da diese die komponenten beschädigen oder auflösen können.
Achten sie beim reinigen des fahrrads darauf, dass das fahrrad ausgeschaltet ist, nicht mit dem ladekabel verbunden ist und der ladeanschluss mit einer gummikappe abgedeckt ist, um ernsthafte schäden am fahrrad durch eindringen von wasser zu vermeiden.
Bewahren sie das fahrrad an einem trockenen und kühlen ort auf und vermeiden sie lange lagerung im freien, wenn das fahrrad nicht benutzt wird. langfristige exposition gegenüber der sonne im freien, übermäßige hitze und übermäßige kälte beschleunigen die alterung der außenhülle und reduzieren die lebensdauer der batterie.

Fahranleitung

Bitte prüfen sie vor fahrtantritt die bremse und bremsen sie zuerst das hinterrad. Achten sie auf die dichtheit der bremse. verwenden sie den sechskantschlüssel, um einzustellen, ob es lose ist.
Halten sie aus sicherheitsgründen an regnerischen und verschneiten tagen einen längeren bremsweg ein.
Bitte tragen sie einen helm und beachten sie die verkehrsregeln und fahren sie nicht in der einfahrt. fahre nicht auf einer überfüllten straße.
Beim abstieg oder auf der rutschigen straße sollte die geschwindigkeit unter 15 km / h liegen.
Überladen sie nicht über 120KG.

Instandhaltung

Das vordere und hintere rad sollte in der mitte des rahmens sein. stellen sie das e-bike nach dem fahren an einem kühlen und trockenen ort auf und prüfen sie häufig den motor und die bremse. ziehen sie die schraube bei bedarf fest.
Empfohlene torsion (einheit, kgf.cm): Stangenschrauben 60-80 kgf.cm, Stangenständer-schrauben 175-200 kgf.cm, sitzschrauben 175-250 kgf.cw, Radschrauben 320-4SOkgf.cw
Prüfen Sie, ob das rad häufig kratzer und beschädigungen oder übermäßige Abnutzung aufweist. wenn das innere rad und die gasdüse senkrecht zur nabe sein müssen, sollte das äußere rad sofort durch beschädigung oder kratzer ersetzt werden. bitte kontaktie-ren sie den professionellen techniker, um es zu ersetzen. wenn der äußere reifen durchstochen ist und luft austritt, wenden sie sich bitte an einen fachmann, um ihn zu reparieren oder zu ersetzen.

Recycling:

Die Verpackungsmaterialien dieses Produkts sind recyclebar und können wiederverwendet werden. Dieses Produkt und die Zubehörteile erfüllen die WEEE-Richtlinie, ausgenommen der Batterien. Bitte entsorgen Sie alle Materialien entsprechend der örtlichen Recycling-Bestimmungen. Halten Sie sich bei der Entsorgung des Geräts an die lokalen Vorschriften oder Bestimmungen. Die Batterien sollten niemals weggeworfen oder verbrannt werden, sondern nur in Übereinstimmung mit den lokalen Vorschriften zur Entsorgung von chemischem Abfall entsorgt werden.

Gesetz und Sicherheit:

Die CE-Kennzeichnung zeigt an, dass dieses Produkt nach den geltenden Vorschriften für elektromagnetische Felder hergestellt wurde, was bedeutet, dass es bei sachgemäßer Verwendung sicher zu verwenden ist. Das Produkt wird nach den geltenden Vorschriften der EG-Richtlinie hergestellt, die den Einsatz von Schadstoffen in Elektro- und Elektronikgeräten einschränken.

Wir

Firmenname: WINDGOO Technology S.L
Postanschrift: Avenue of Castell de Barbera, Nummer 21-27. Nave2. Industrial Polygon Santiga, Spanien
E-Mail-Adresse: contact@windgoo.co

Erklären, dass das Dokument in alleiniger Verantwortung und für das folgende Produkt erstellt wurde:
Produktname: Elektrisches Fahrrad
Modell: B20
Der oben beschriebene Gegenstand der Erklärung befindet sich in Übereinstimmung mit den grundlegenden Anforderungen der Maschinenrichtlinie 2006/42/EG.
Die folgenden harmonisierten Normen und technischen Spezifikationen sind umgesetzt:
EN 60335-1:2012/A11:2014
EN 60335-1:2012/A13:2017
EN ISO 12100: 2010
2006/42/EG Anhang I

Unterschrift:
Voller Name: Alina Su
Position: TQE Manager
Firma: Windgoo
Datum: 27. April 2021

windgoo

Manuel utilisateur

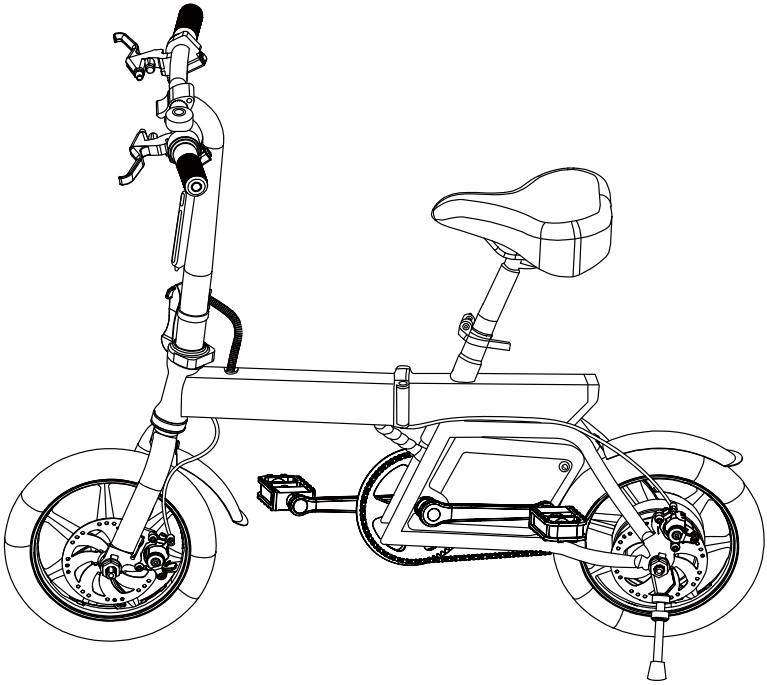

B20

Brève introduction : Veuillez lire le manuel utilisateur attentivement et dans son intégralité avec de l'utiliser.

Sommaire

Introduction ---------- 18

Conseils ---------- 19

Schéma fonctionnel ---------- 19

Usage de la batterie ---------- 20

Précautions de charge ---------- 20

Accessoires ---------- 21

Fonctionnement ---------- 21

Spécifications ---------- 22

Nettoyage ---------- 22

Conseils de conduite ---------- 23

Entretien ---------- 23

Conseils

Avant d'utiliser ce vélo électrique, familiarisez-vous avec son fonctionnement afin de conserver le vélo dans le meilleur état possible.
Ce manuel utilisateur peut vous aider à apprendre comment conduire cet appareil électrique en toute sécurité. Ce manuel utilisateur inclut toutes les instructions et remarques. Veuillez le lire attentivement et suivre ces instructions. Si vous ne suivez pas les instructions ou enfreignez les avertissements, notre société ne saura être responsable des conséquences qui en découlent. Ne pas utiliser le vélo électrique avant d'avoir lu les instructions et de connaître les performances du produit. Ne pas le prêter à une personne pas familière avec le produit.

Schéma fonctionnel

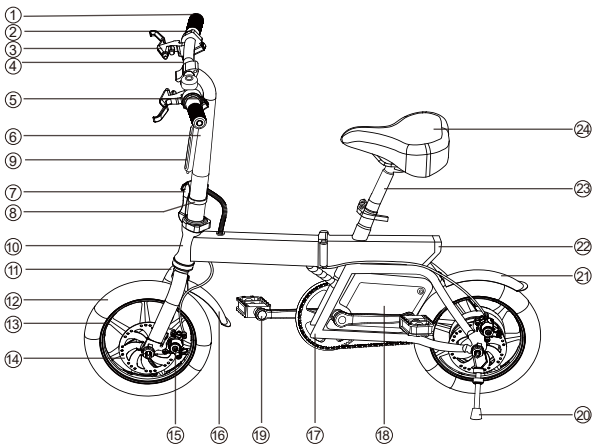

1. Changement de vitesse
2. Tableau de bord
3. Poignée de frein
4. Guidon
5. Bouton marche
6. Tube vertical
7. Fermoir déployant vertical
8. Ceinture de sécurité
9. Feu avant
10. Tube de direction
11. Fourche avant
12. Pneu
13. Moyeu de roue
14. Disque de frein
15. Disque de frein
16. Garde-boue avant
17. Cadre
18. Boîte batterie
19. Pédale
20. Béquille
21. Garde-boue arrière
22. Feu arrière
23. Tube de selle
24. Selle

Usage de la batterie

Comme toutes les batteries rechargeables, les batteries à lithium sont recyclables et doivent être recyclées et jetées selon les consignes locales ou de l'état. Elles ne doivent jamais être jetées avec les ordures ménagères et ne doivent jamais être incinérées car elles pourraient exploser. Contacter les autorités locales pour connaître les pratiques de recyclage et de jet dans votre région.

NE JAMAIS CHARGER LA BATTERIE PENDANT LA NUIT ET NE JAMAIS LA LAISSER SANS SURVEILLANCE PENDANT UNE LONGUE PERIODE PENDANT LA CHARGE.

Ce produit est conforme aux règlementations fédérales.

Veuillez conserver une température entre 5°C et 45°C pendant la charge, et une température entre -20°C et 60°C pour utiliser le vélo. Veuillez toujours conserver la batterie sèche. Ne pas mettre la batterie dans de l'acide ou dans du liquide alcalin. Conserver loin de la pluie, du feu, et de la chaleur.

Seuls les professionnels sont autorisés à intervenir sur la batterie.

Avertissement : Seuls les professionnels sont autorisés à intervenir sur la batterie.

Précautions de charge

Ne pas charger pendant plus de 6 heures et ne pas charger avec un courant électrique au-delà de 2A. Veuillez charger la batterie tous les 2 mois.

Si vous ne l'utilisez pas pendant un long moment, veuillez conserver la batterie dans un endroit sec et frais. Suivre les instructions ou l'utilisateur sera responsable des conséquences.

Pendant la charge, veuillez conserver le véhicule dans un environnement aéré et veuillez ne pas l'exposer directement au soleil ou le mettre dans un endroit confiné.

Pendant la charge, veuillez brancher la batterie d'abord, puis brancher à la prise. Quand le voyant lumineux montre que la batterie est pleine, veuillez la débrancher immédiatement.

Quand le voyant passe au vert, éteindre et ne pas brancher la batterie hors de la charge.

Adaptateur

Pendant la charge, si le voyant lumineux a un problème, ou si une odeur étrange survient, ou si l'adaptateur est en surchauffe, veuillez arrêter la charge immédiatement, puis vérifier, réparer ou remplacer l'adaptateur.

Si quelque chose tombe sur l'adaptateur, notamment de l'eau ou un autre liquide, veuillez ne pas utiliser l'adaptateur pour protéger le circuit principal d'un court-circuit. Ne pas brancher l'adaptateur à la prise si vous ne chargez pas. Ne pas démonter ou remplacer le composant.

Accessoires produit

Pliage

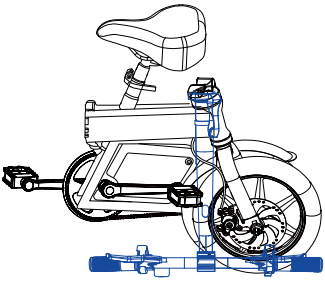

Introduction du fonctionnement :

1. Charge : brancher le chargeur pour charger, avec la prise électrique d'abord puis la fiche de l'appareil. Quand la barre d'énergie sur le guidon est pleine et que le voyant du chargeur passe du rouge au vert, cela indique que la batterie est pleine.
2. Appuyer sur le bouton de marche : pousser le bouton de marche en avant pour allumer le vélo. Le tableau de bord s'allume après le démarrage. Tirer le bouton de marche en arrière pour arrêter le vélo. La lumière du tableau de bord s'éteindra après avoir arrêté le vélo.
3. Après avoir démarré, le tableau de bord s'allume et indique la quantité d'électricité.
4. Feu avant et arrière : appuyer sur le bouton rouge pendant 3 secondes puis relâcher pour allumer les feux. Appuyer sur le bouton rouge pendant 1 seconde pour éteindre les feux.
5. Feu stop : le feu arrière s'allume quand vous freinez. Il est possible de ne pas pouvoir accélérer avant d'avoir relâché totalement le frein.
6. Pour démarrer la trottinette, faites d'abord glisser le scooter avec votre pied sur 1 à 2 mètres, puis appuyez sur l'accélérateur pour démarrer, puis utilisez vos pieds pour atteindre 5km/h et ensuite utilisez l'accélérateur pour accélérer. Appuyez légèrement sur l'accélérateur pour accélérer le véhicule, et plus vous appuyez fort, plus la vitesse augmente. Le tableau de bord indiquera la vitesse par heure.
7. Accélération : veuillez accélérer doucement, ne pas forcer la poignée brusquement ou elle se cassera.
8. Croisière : appuyer sur le bouton vert pendant la conduite et le vélo roulera à une vitesse stable. Appuyer à nouveau sur le bouton et freiner ou relâcher la poignée rotative et accélérer à nouveau pour désactiver le mode croisière.
9. Mode conduite : le vélo a un mode de conduite électrique et un mode de conduite avec chaine. Mettre le contact et faire tourner la poignée d'accélération fera fonctionner le vélo en mode conduite électrique. Sans énergie, le vélo fonctionnera avec les pédales en mode conduite avec chaîne.

Specifications

	Parametres	Standard Data
Taille	Matériau	Acier
	Taille plié	670*360*580mm
	Taille déplié	1200*235*580mm
	Hauteur pédale	200mm
	Taille roue	14 pouces
	Couleur	Noir
	Poids du pack	24KG
Performance	Poids	19KG
	Charge max	120KG
	Vitesse	25km/h
	Portée	13-25KM
	Angle de montée	7.2°
	Température	-10~45℃
	Imperméable	IPx4
Standards	Batterie	6.0/7.5/9.6Ah
	Énergie de pointe	350W
	Puissance nominale	250W
	Tension de charge	42V
	Temps de charge	3.5 heures
	Mode de frein	Freins à disques avant et arrière

Nettoyage du vélo électrique

Essuyez avec un chiffon humide pour enlever la saleté et la poussière. N'utilisez pas de nettoyants industriels ou de solvants car ils pourraient endommager les surfaces. N'utilisez pas de nettoyants à base d'alcool, à base d'alcool ou à base d'ammoniaque car ils pourraient endommager ou dissoudre les composants.

Lorsque vous nettoyez le vélo, assurez-vous que le vélo est éteint, qu'il n'est pas connecté au câble de charge et que le port de chargement est recouvert d'un capuchon en caoutchouc pour éviter de graves dommages causés par l'eau pénétrant dans le vélo.

Gardez le vélo dans un endroit sec et frais et évitez de le ranger longtemps à l'extérieur lorsque le vélo n'est pas utilisé. Une exposition prolongée au soleil à l'extérieur, une chaleur excessive et un froid excessif accélèrent le vieillissement de l'extérieur de la bicyclette et réduisent la durée de vie de la batterie.

Conseils d'équitation

Veuillez vérifier le frein avant de rouler et freiner d'abord la roue arrière. Faites attention à l'étanchéité du frein. Utilisez la clé à six pans pour ajuster si elle est lâche. Gardez une distance de freinage plus longue pour des raisons de sécurité par temps pluvieux et enneigé.
Veuillez porter un casque et respecter les règles de circulation et ne pas le monter dans l'allée. Ne le chevauche pas sur une route bondée.
En descente ou sur la route glissante, la vitesse devrait être inférieure à 15 km / h.
Ne pas surcharger au-delà de 120KG.

Entretien

Les roues avant et arrière doivent être au centre du châssis. Mettez le vélo électrique dans un endroit frais et sec après la conduite et vérifiez souvent le moteur et freinez, resserrez la vis si nécessaire.
Torsion suggérée (unité, kgf.cm): Vis à barre 60-80 kgf.cm, vis de support de barre 175-200 kgf.cm, vis de siège 175-250 kgf.cw, vis de roue 320-4SOkgf.cw
Vérifiez si la roue présente des rayures et des dommages ou une usure excessive, si la roue intérieure et la buse de gaz doivent être verticales au moyeu, la roue extérieure doit être immédiatement remplacé par des dommages ou des rayures. Veuillez contacter le technicien professionnel pour le remplacer. Lorsque le pneu extérieur est percé et qu'il fuit de l'air, veuillez contacter un technicien professionnel pour réparation ou remplacement.

Recyclage :

Les matériaux d'emballage de ce produit sont recyclables et peuvent être réutilisés. Ce produit et les accessoires emballés ensemble sont les produits de la WEEE, sauf la batterie. Veuillez vous débarrasser de tout matériau en accord avec les règles de recyclage locales. Quand vous vous débarrassez de l'appareil, respectez les règles et réglementations locales. La batterie ne doit jamais être jetée ou incinérée : vous devez vous en débarrasser en accord avec les réglementations locales en ce qui concerne les déchets chimiques.

Loi et Sécurité :

La marque CE indique que ce produit a été manufacturé en accord avec les réglementations des champs électromagnétiques, ce qui signifie qu'il est sécurisé de l'utiliser tant que les instructions de sécurité sont respectées. Le produit est manufacturé en accord avec les réglementations actuelles de la législation européenne, limitant l'usage des substances dangereuses dans les équipements électriques et électroniques.

Nous

Nom de l'entreprise: WINDGOO Technology S.L
Adresse postale: Avenue de Castell de Barbera, numéro 21-27. Nave2.
Polygone industriel Santiga. Espagne
Adresse e-mail: contact@windgoo.co

Déclarons que la DoC est publiée sous notre seule responsabilité et appartient au produit suivant :
Nom du produit: Vélo électrique
Modèle: B20
L'objet de la déclaration décrit ci-dessus est conforme aux prérequis essentiels de la Machinery Directive 2006/42/EC
Les standards harmonisés et les spécifications techniques suivants ont été appliqués :
EN 60335-1:2012+A11:2014+A13:2017
EN ISO 12100: 2010
2006/42/EC Annex I

Signature:
Nom complet: Alina Su
Poste: Responsable TQE
Entreprise: Windgoo
Date: 27 avril 2021

windgoo

Manuale Utente

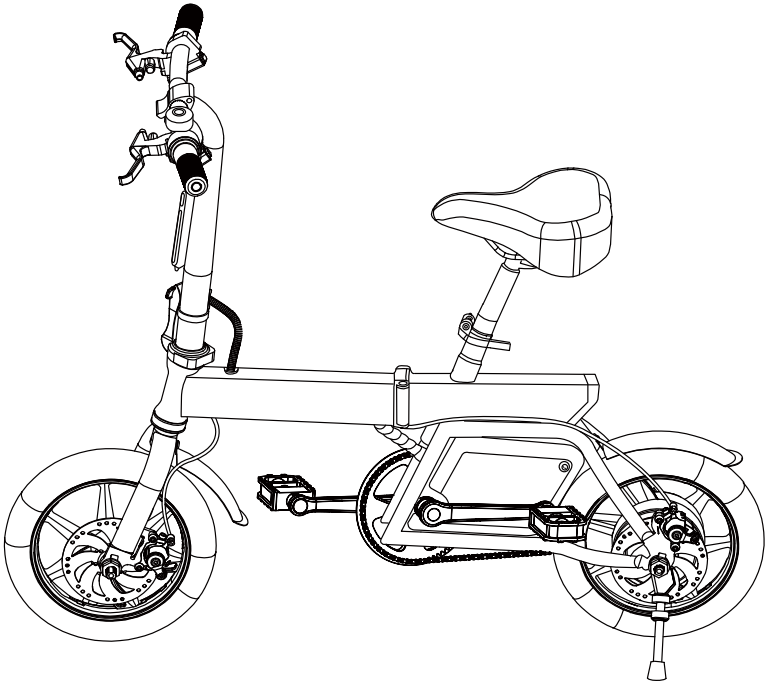

B20

Breve introduzione Per favore leggi attentamente e completamente il Manuale Utente prima di utilizzarlo

Contenuto

Introduzione---------- 26

Guida ---------- 27

Function Diagram ---------- 27

Utilizzo della batteria ---------- 28

Avvertimenti sulla carica ---------- 28

Accessori ---------- 29

Funzioni ---------- 29

Specifiche ---------- 30

Pulire ---------- 30

Norma di guida ---------- 31

Manutenzione ---------- 31

Guida

Prima di utilizzare questa bicicletta elettrica, familiarizza su come funziona in modo da poter mantenere nelle migliori condizioni possibili la bicicletta. Questo Manuale Utente ti può aiutare a guidare questo dispisitivo elettrico in modo sicuro. Questo Manuale Utente include tutte le istruzioni e note; perfavore leggi attentamente e segui le istruzioni. Se non riuscirai a seguire le istruzioni o violi gli avvertimenti, la nostra azienda non sarà ritenuto responsabile per qualsiasi eventuale conseguenza. Non utilizzare la bicicletta elettrica prima di aver letto le istruzioni e conoscere le prestazioni del prodotto. Non prestarlo ad un'altra persona che non abbia familiarità con il prodotto.

Diagramma funzionale

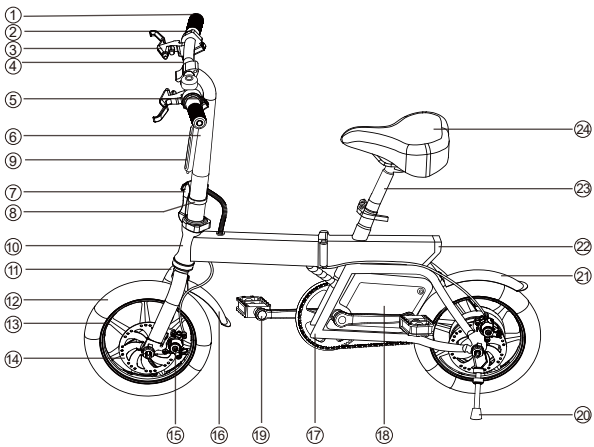

1. Cambio marcia
2. Pannello di controllo
3. Maniglia del freno
4. Maniglia
5. Pulsante di accensikne
6. Tubo verticale
7. Chiusura verticale pieghevole
8. Fibbia di sicurezza
9. Luce frontale
10. Tubo principale
11. Forcella anteriore
12. Pneumatico
13. Mozzo ruota
14. Disco del freno
15. Disco del freno
16. Parafango anteriore
17. Telaio
18. Scatola della batteria
19. Pedale
20. Cavalletto
21. Parafango posteriore
22. Luce posteriore
23. Reggisella
24. Sella

Utilizzo della batteria

Come tutte le batterie ricaricabilo, le batterie a litio sono riciclabili e devono essere riciclate o smaltite secondo le linee guida Statali e locali. non devono essere smaltite nei normali rifiuti domestici e non devono essere bruciate perché potrebbero esplodere. Contatta le tue autorità locali per le pratiche di smaltimento o riciclaggio nella tua area.

NON CARICARE LA BATTERIA TUTTA LA NOTTE E NON LASCIARLA INCUSTODITA PER UN PERIODO PROLUNGATO DURANTE LA CARICA.

Questo prodotto soddisfa ed é conforme a tutte le normative federali. Per favore mantieni la temperatura di ricarica tra i 5℃ -45℃ mentre per quanto riguarda la temperatura di guida tra i -20℃ ai 60℃ e mantieni sempre la batteria asciutta. É proibito immergere la batteria in liquidi acidi o alcalini. Tenere lontano dalla pioggia, fuoco e fonti di calore.

Le persone non qualificate non sono tenute a intervenire sulla batteria.

Avvertimento: Le persone non qualificate non sono tenute a intervenire sulla batteria.

Avvertimenti sulla carica

Non caricare oltre le 6 ore e non caricare con un alimentatore con voltaggio oltre i 2A.

Per favore caricalo ogni 2 mesi.

Quando non lo si utilizza per un periodo prolungato, per favore mantieni la batteria in posto fresco e asciutto. Segui le istruzioni o il manuale utente o sarai responsabile delle possibile conseguenza.

Durante la carica, per favore mantieni il veicolo in un luogo ventilato e non esporlo direttamente al sole o in un luogo chiuso.

Durante la carica per favore connetti prima la batteria, dopo inserisci nella spina.

Quando la spia mostra che la carica é completa per favore scollegala immediatamente.

Quando la spia diventa verde, spengni l'alimentatore, non connettere la batteria se non sta caricando.

Adattatore

Durante la carica, se qualcosa nella spia dell'indicatore va storto o emette un odore strano oppure se l'adattatore si surriscalda, controlla e ripara oppure sostituisci l'adattatore. Se qualcosa cade sull'adattatore, in particolate acqua o un'altro liquido, per favore non usare l'adattore.in modo da proteggere il circuito principale da un'eventuale cortocircuito. Non collegare l'adattore all'alimentazione se non sta caricando. Non smontare o sotituire il componente.

Accessori del prodotto

Pieghevole

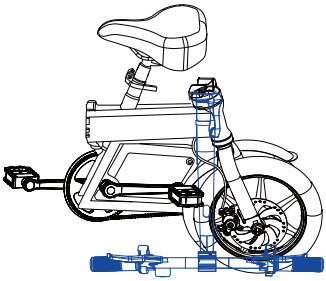

Introduzione delle funzioni :

1. Carica: connetti il caricatore per caricare, prima con una spina AC e dopo con una spina DC. Quando la barra di alimentazione sulla bici mostra che l'indicatore di carica passa dal rosso al verde vuol dire che la batteria é carica.
2. Premi il tasto di accensione: Premi il pulsante per accendere la bicicletta.Diopo l'avvio il pannello di controllo si illuminerà. Premi di nuovo il pulsante di accensione per spegnere la bicicletta. Il pannello di controllo si spegnerá dopo lo spegnimento della bicicletta.
3. Dopo l'avvio, il pannello di controllo si illuminerà indicando la batteria totale.
4. Luci anteriori e posteriori: premendo il pulsante rosso per 3 secondi e rilascialandolo le luci si accenderanno. Premendo il pulsante rosso per 1 secindo le luci si spegneranno.
5. Luce del freno: Le luci del freno si accendono durante la frenata. Non é possibile accelerare se il freno non é completamenta allentato.
6. Per avviare il monopattino, trascinare il monopattino con il piede per circa 1-2 metri, premere poi l'acceleratore per farlo avanzare, usare il piede per raggiungere i 5km/h e usare l'accelleratore per aumentare la velocità. Premere lentamente l'accelleratore per aumentare la velocità del veicolo, e premere più forte per andare più veloce. Il pannello di controllo mostrerà la velocità per chilometro orario.
7. Accelerazione: Per favore accellera lentamente, non forzare la barra rotante o si spezzerá.
8. Regolazione della velocità: Premi il pulsante verde durante la guida, la bicicletta si muoverá alla medesima velocità. Premi il pulsante o rilascia la barra rotante di nuovo per accellerare e disattivare la modalitá di regolazione della velocità.
9. Modalità guida: la bicicletta ha una modalitá di guida e una trasmissione di tipo eletteonica. Accendendola e ruotando la barra di accelerazione la bicicletta entrerá nella modalitá di guida elettronica.

Specifiche

	Parametri	Standard Data
Misura	Materiale	Steel
	Misura piegata	670*360*580mm
	Misura non piegata	1200*235*580mm
	Altezza del pedale	200mm
	Misura della ruota	14 inches
	Colore della struttura	Black
	Peso dell'imballaggio	24KG
Prestazione	Peso	19KG
	Capacita massima	120KG
	Velocità	25km/h
	Intervallo	13-25KM
	Angolo di salita	7.2°
	Temperatura	-10~45℃
	Resistenza all'acqua	IPx4
Modello	Batteria	6.0/7.5/9.6Ah
	Potenza massima	350W
	Potenza nominale	250W
	Voltaggio del	42V
	Tempo di carica	3.5 ore
	Modalitá di freno	Freno a disco anteriore e

Pulizia e manutenzione

Pulire con un panno umido per rimuovere sporco e polvere. Non utilizzare detergenti industriali o solventi poiché potrebbero danneggiare le superfici. Non utilizzare detergenti a base di alcool o ammoniaca poiché potrebbero danneggiare o dissolvere i componenti.

Quando si pulisce la bicicletta, assicurarsi che la stessa sia spenta, che non sia collegata al cavo di ricarica e che la porta di ricarica sia coperta da un cappuccio di gomma, per evitare gravi danni causati alla bicicletta dall’eventuale penetrazione di acqua all’interno.

Mantenere la bici in un luogo asciutto e fresco ed evitare di lasciarla all’aperto per lunghi periodi quando la bicicletta non viene utilizzata. L'esposizione prolungata al sole esterno, il calore e il freddo eccessivo accelererano l'invecchiamento della bici e potrebbero ridurre la durata della batteria.

Precauzioni d'uso

Si prega di controllare il freno della ruota posteriore prima di guidare provando a frenare . Prestare attenzione alla tenuta del freno. Usa la chiave esagonale per regolare il freno in caso fosse allentata.
Mantenere uno spazio di frenata più lungo per ragioni di sicurezza in giornate piovose e nevose.
Si prega di indossare un casco e rispettare la regolamentazione del traffico e non guidarla su strade non consentite.
In presenza di strada sdrucciolevole, la velocità dove essere inferiore a 15 km / h.
Non sovraccaricare oltre 120 kg.

Manutenzione

Quando non utilizzata Le ruote anteriore e posteriore devono essere posizionate al centro del telaio. Mettere la bici elettrica in luogo fresco e asciutto dopo la guida e controllare spesso il motore e il freno, se necessario serrare la vite.
Torsione suggerita (unità, kgf.cm): viti per viti da 60-80 kgf.cm, viti per barre da 175-200 kgf.cm, viti per sedi 175-250 kgf.cw, viti per viti 320-4SOkgf.cw
Controllare, frequentemente, se la ruota presenta graffi e danni o un'usura eccessiva, se la ruota interna e l'ugello del gas sono essere verticali rispetto al mozzo, la ruota esterna deve essere sostituita immediatamente. Si prega di contattare il personale specializzato per eventuali riparazioni.

Riciclaggio:

La scatola del prodotto è riciclabile e può essere riutilizzata. Il prodotto e gli accessori sono conformi al regolamento WEEE, eccetto le batterie. Smaltire ogni materiale in accordo con le normative locale. Durante lo smaltimento dell'unità, seguire norme e leggi locali.

Le batterie non devono essere gettate o incenerite, ma smaltite secondo le normative locali per lo smaltimento di prodotti chimici.

Normativa e sicurezza:

Il marchio CE indica che il prodotto è stato realizzato in accordo con le normative per i campi elettromagnetici, sicuro all'uso secondo le istruzioni di sicurezza. Il prodotto è realizzato secondo le normative UE, limitando l'uso di sostanze pericolose nelle componenti elettriche ed elettroniche.

Noi

Nome società: WINDGOO Technology S.L

Indirizzo postale: venue of Castell de Barbera, number 21-27. Nave2. Industrial polygon Santiga.Spain

Indirizzo e-mail: contact@windgoo.co

La dichiarazione di conformità è sotto la nostra sola responsabilità ed è relativa al seguente prodotto:

Nome prodotto: Bicicletta elettrica

Modello: B20

La dichiarazione sopra è conforme ai requisiti essenziali della Direttiva Macchine 2006/42/EC

Sono stati applicati standard armonizzati e specifiche tecniche seguenti:

EN 60335-1:2012+A11:2014+A13:2017

EN ISO 12100: 2010

2006/42/EC Annex I

Firma:

Nome completo: Alina Su

Posizione: TQE Manager

Azienda: Windgoo

Data: 27 aprile 2021

windgoo

Manual de usuario

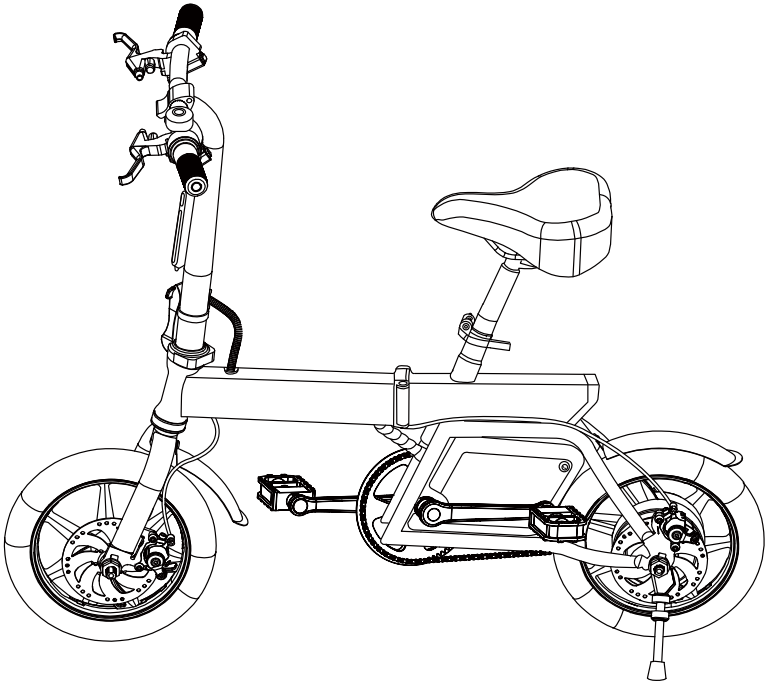

B20

Breve introducción. Por favor lea detenida y completamente este manual antes de usar el producto.

Contenidos

Introducción---------- 34

Guía ---------- 35

Diagrama de componentes ---------- 35

Uso de la batería ---------- 36

Precauciones de carga ---------- 36

Accesorios del producto ---------- 37

Introducción al funcionamiento ---------- 37

Especificaciones ---------- 38

Limpieza ---------- 38

Guía de manejo ---------- 39

Mantenimiento ---------- 39

Guía

Antes de usar esta bicicleta eléctrica, es importante que te familiarices con su funcionamiento para mantener la bicicleta en las mejores condiciones posibles.
Este manual te enseñará cómo conducir este dispositivo eléctrico de forma segura. El manual contiene instrucciones y notas importantes, por favor léelo cuidadosamente y sigue todas las instrucciones. Si no sigues las instrucciones o no cumples con las advertencias, nuestra empresa no se hará responsable de las consecuencias resultantes. No uses la bicicleta eléctrica sin haber leído las instrucciones y conocer el rendimiento del producto. No le prestes la bicicleta a otra persona que no esté familiarizada con el producto.

Diagrama de componentes

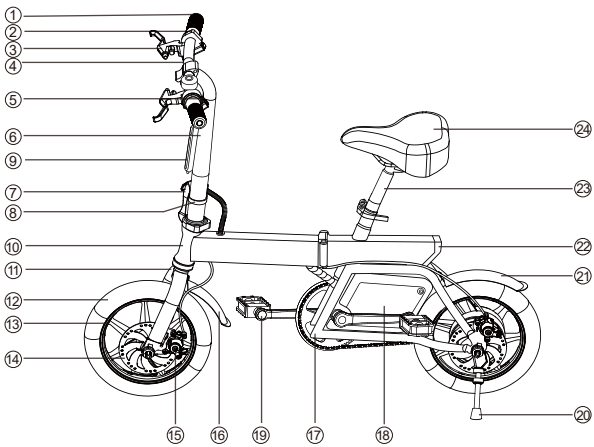

1. Palanca de cambios
2. Tablero de instrumentos
3. Mango de freno
4. Manillar
5. Botón de encendido
6. Tubo vertical
7. Cierre desplegable vertical
8. Hebilla de seguridad
9. Luz delantera
10. Tubo de dirección
11. Horquilla delantera
12. Rueda
13. Buje
14. Disco de freno
15. Freno de disco
16. Guardafangos delantero
15. Chasis
16. Caja de batería
19. Pedal
20. Caballete
21. Guardafangos trasero
22. Luz trasera
23. Tubo del sillín
24. Sillín

Uso de la batería

Como todas las baterías recargables, las baterías de litio son reciclables y deben reciclarse o desecharse de acuerdo con las regulaciones estatales y locales. Nunca deben desecharse en la basura doméstica normal ni incinerarse porque podrían explotar. Ponte en contacto con las autoridades locales para conocer las prácticas de desecho o reciclaje en tu área.
NUNCA CARGUES LA BATERÍA DURANTE LA NOCHE NI LA DEJES DESATENDIDA POR MUCHO TIEMPO MIENTRAS SE ESTÁ CARGANDO.
Este producto satisface y cumple con todas las regulaciones federales.
Mantén la temperatura de carga entre 5 ℃ y 45 ℃, la temperatura de conducción entre -20 ℃ y 60 ℃. Mantén la batería siempre seca. No coloques la batería en líquidos ácidos o alcalinos. Mantén la batería alejada de la lluvia, el fuego y el calor. La batería deberá ser manipulada solo por personal profesional.

Advertencia: personas no profesionales no deben manipular la batería.

Precauciones de carga

No la cargues por más de 6 horas ni más allá de la corriente eléctrica de 2A. Cárgala al menos cada dos meses. Cuando no la uses por mucho tiempo, mantén la batería en un lugar seco y fresco. Sigue las instrucciones, si no lo haces, el usuario será responsable de las consecuencias.
Durante la carga, mantén el vehículo en un entorno ventilado y no lo expongas al sol directamente ni a espacios cerrados. Al cargar, conecta primero la batería y después conéctela a la corriente. Cuando el indicador indique que la batería se ha cargado, desenchúfala inmediatamente. Cuando el indicador cambie a verde, apaga la alimentación. No conectes la batería cuando no se estés cargando.

Adaptador

Si al cargar, la luz indicadora no marca bien, se emite un olor extraño o el adaptador se sobrecalienta, deja de cargar inmediatamente y verifica, repara o reemplaza el adaptador. Cuando el indicador cambie a verde, apaga la alimentación. No conectes la batería cuando no se esté cargando.
Si botas algo en el adaptador, especialmente agua u otro líquido, no utilices el adaptador, para proteger el circuito principal de un cortocircuito. No conectes el adaptador a la corriente si no vas a cargar. No desarmes ni reemplaces sus componentes.

Accesorios del producto

Plegado

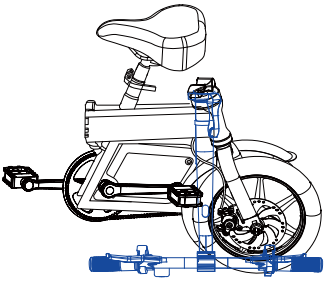

Introducción al funcionamiento:

1. Carga: conecta el cargador al enchufe CA primero y el enchufe DC después. La barra de alimentación en la manija de la bicicleta indicando estar llena y el indicador del cargador cambiado de rojo a verde, indican potencia total.
2. Presiona el botón de encendido: para encender la bicicleta presiona hacia adelante el botón de encendido. El tablero de instrumentos se iluminará después del arranque. Presiona el botón de encendido para apagar la bicicleta. La luz del tablero de instrumentos se apagará después de apagar la alimentación.
3. Después de arrancarla, el tablero de instrumentos se iluminará e indicará la cantidad de electricidad.
4. Luz delantera y luz trasera: para encender las luces, presiona el botón rojo por 3 segundos y luego suéltelo. Para apagar las luces, presiona el botón rojo por un segundo.
5. Luz de freno: la luz trasera se iluminará al frenar. No podrás acelerar antes de que el freno esté completamente suelto.
6. Para arrancar el scooter, primero deslice el scooter con el pie de 1 a 2 metros. Después, presione el acelerador para aumentar la velocidad, usando los pies para alcanzar unos 5 km/h. Después, use el acelerador para aumentar la velocidad. Presione el acelerador ligeramente para acelerar el scooter y con más fuerza para alcanzar mayor velocidad. El tablero de control mostrará la velocidad en km/h.
7. Exceso de velocidad: acelera lentamente, no fuerces la barra giratoria porque puede romperse.
8. Modo de velocidad constante: cuando viajes, presiona el botón verde para que la bicicleta avance a una velocidad constante. Para cancelar esta modalidad, presiona el botón nuevamente y frena o suelta la barra giratoria y acelere nuevamente.
9. Modo de conducción: la bicicleta tiene dos modos de conducción: eléctrica y de cadenas. Al encender la barra de aceleración de potencia y rotación, la bicicleta funcionará en modo eléctrico; sin potencia, funcionará con el pedal en cadena.

Especificaciones

	Parámetros	Datos estándar
Dimensiones	Material	Acero
	Tamaño plegado	670*360*580mm
	Tamaño desplegado	1200*235*580mm
	Altura del pedal	200mm
	Dimensión de rueda	14 pulgadas
	Color del chasis	Negro
	Peso del paquete	24KG
Desempeño	Peso	19KG
	Carga máxima	120KG
	Velocidad	25km/h
	Rango	13-25KM
	Angulo de escalada	7.2°
	Temperatura	-10~45 C
	Impermeabilidad	IPx4
Estándares	Batería	6.0/7.5/9.6Ah
	Potencia máxima	350W
	Potencia nominal	250W
	Voltaje del cargador	42V
	Tiempo de carga	3.5 horas
	Modo de frenado	Freno de disco delantero y trasero

Limpieza de la bicicleta eléctrica

Limpia con un paño húmedo para eliminar la suciedad y el polvo. No uses limpiadores o solventes industriales ya que pueden dañar las superficies. No uses productos de limpieza a base de alcohol, alcohol o amoníaco,debido a que pueden dañar o disolver los componentes.
Cuando estés limpiando la bicicleta, asegúrate de que la bicicleta esté apagada, que no esté conectada con el cable de carga y que el puerto de carga esté cubierto con una tapa de goma, para evitar daños graves causados a la bicicleta por el ingreso de agua.
Manten la bicicleta en un lugar seco y fresco y evita el almacenamiento al aire libre durante mucho tiempo cuando la bicicleta no se utiliza. La exposición prolongada al sol al aire libre, el calor excesivo y el frío excesivo aceleran el envejecimiento de la bicicleta en el exterior y reducen la vida útil de la batería.

Guía de marcha

Verifica por favor el freno antes de conducir y frena primero la rueda trasera. Ten cuidado con la rigidez del freno. Usa la llave de barra hexagonal para ajustar si está floja.
Manten una distancia de freno más larga por razones de seguridad en días lluviosos y con nieve.
Por favor, usa un casco y cumple con la regulación de tráfico y no lo montes en el camino de entrada. No lo montes en una carretera concurrida.
Cuando vayas cuesta abajo o en la carretera resbaladiza, la velocidad debe ser inferior a 15 km / h.
No sobrecargues más allá de 120 KG.

Mantenimiento

La rueda delantera y trasera deben estar en el centro del marco. Coloca la bicicleta eléctrica en un lugar fresco y seco después de conducir y controla el motor y el freno con frecuencia, apreta el tornillo si es necesario.
Torsión sugerida (unidad, kgf.cm): Tornillos de barra 60-80 kgf.cm, tornillos de soporte de barra 175-200 kgf.cm, tornillos de asiento 175-250 kgf.cw, tornillos de rueda 320-4SOkgf.cw
Comproba si la rueda tiene arañazos y daños o desgaste excesivo con frecuencia, si la rueda interior y la boquilla de gas necesitan estar verticales al cubo, la rueda exterior debe reemplazarse inmediatamente con daños o arañazos. Por favor, pónte en contacto con el técnico profesional para reemplazarlo. Cuando se perfora el neumático exterior y sale aire, pónte en contacto con el técnico profesional para repararlo o reemplazarlo.

Reciclaje:

Los materiales de embalaje de este producto son reciclables y pueden reutilizarse. Este producto y los accesorios embalados conjuntamente, son productos aplicables a la Directiva de Residuos de Aparatos Eléctricos y Electrónicos (WEEE), excepto las baterías. Desecha los materiales de acuerdo a las normativas locales de reciclaje. Al desechar la unidad, cumple con las normas o regulaciones locales. Las baterías nunca deben tirarse o incinerarse, sino eliminarse de acuerdo a las normativas locales de desechos químicos.

Leyes y seguridad:

La marca CE indica que este producto ha sido fabricado de acuerdo con las regulaciones actuales para campos electromagnéticos, lo que significa que es seguro de usar si se usa siguiendo las instrucciones de seguridad. El producto ha sido fabricado de acuerdo con la normativa vigente en la legislación de la UE, que limita el uso de sustancias peligrosas en equipos eléctricos y electrónicos.

Nosotros

Nombre de la empresa: WINDGOO Technology S.L
Dirección postal: Avenida Castell de Barberà, número 21-27. Nave 2.
Polígono Industrial Santiga, España
Dirección de correo electrónico: contact@windgoo.co

Declaramos que la declaración de conformidad, EU DoC, ha sido emitida exclusivamente bajo nuestra responsabilidad y pertenece al siguiente producto:
Nombre del producto: Bicicletta elettrica
Modelo: B20
El objeto de la declaración descrita anteriormente está en conformidad con los requisitos esenciales de la Directiva de Maquinaria 2006/42/CE
Se han aplicado las siguientes normas armonizadas y especificaciones técnicas:
EN 60335-1:2012+A11:2014+A13:2017
EN ISO 12100: 2010
2006/42/EC Anexo I

Firma:
Nombre completo: Alina Su
Posición: Gerente de TQE
Compañía: Windgoo
Fecha: 27 de abril de 2021

windgoo

Instrukcja obsługi

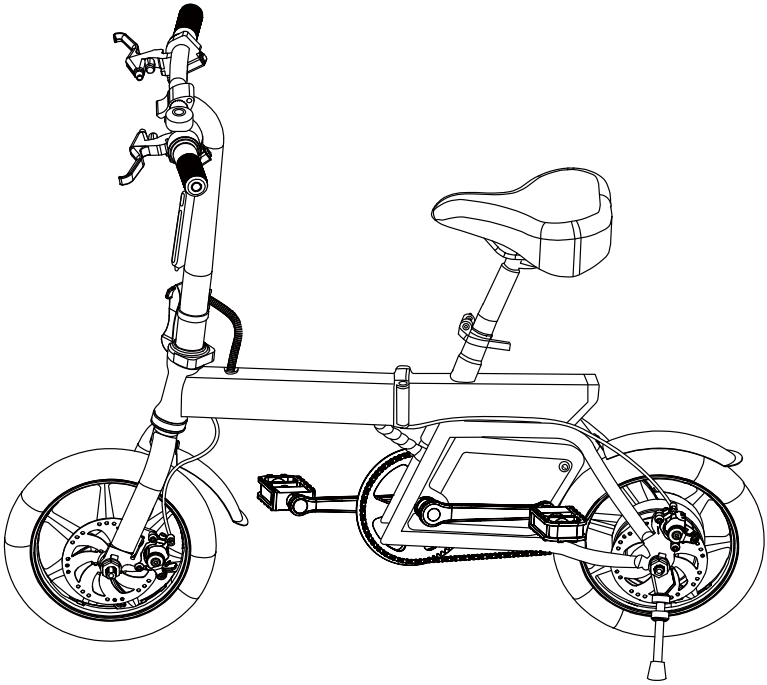

B20

Przed użyciem należy dokładnie przeczytać niniejszą instrukcję obsługi.

Zawartość

Wprowadzenie ---------- 42

Poradnictwo ---------- 43

Schemat działania ---------- 43

Wykorzystanie baterii ---------- 44

Ładowanie rozważania ---------- 44

Akcesoria ---------- 45

Funkcja ---------- 45

Specyfikacja ---------- 46

Czyszczenie ---------- 46

Instrukcja jazdy ---------- 47

Konserwacja ---------- 47

Poradnictwo

Przed użyciem roweru elektrycznego zapoznaj się z jego sposobem obsługi, aby utrzymać rower w jak najlepszym stanie.
Niniejsza instrukcja obsługi może pomóc w nauce bezpiecznego prowadzenia urządzenia elektronicznego. Instrukcja użytkownika zawiera wszystkie instrukcje i środki ostrożności. Przeczytaj uważnie te instrukcje i postępuj zgodnie z nimi. Jeśli nie zastosujesz się do instrukcji lub naruszysz ostrzeżenie, nasza firma nie poniesie żadnych konsekwencji. Nie używaj rowerów elektrycznych przed przeczytaniem instrukcji i zrozumieniem działania produktu. Nie pożyczaj go osobom, które nie są zaznajomione z tym produktem.

Schemat działania

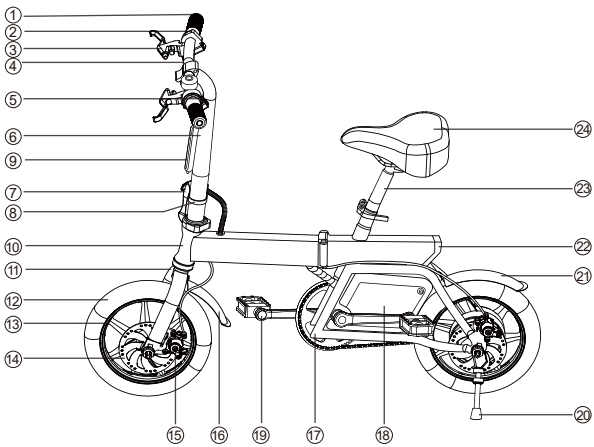

1. Zmiana biegów
2. Pulpit nawigacyjny
3. Dźwignia hamulca
4. Uchwyt
5. Przycisk zasilania
6. Rura pionowa
7. Składane zapięcie pionowe
8. Bezpieczna klamra
9. Przednie światło
10. Główka rurki
11. Przedni widelec
12. Opona
13. Piasta koła
14. Tarcza hamulcowa
15. Hamulec tarczowy
16. Przedni błotnik
17. Ramy
18. Pojemnik na baterie
19. Pedał
20. Podpórka
21. Tylny błotnik
22. Tylne światło
23. Rurka podsiodłowa
24. Siedzenia

Wykorzystanie baterii

Podobnie jak wszystkie akumulatory, baterie litowe nadają się również do recyklingu i powinny być poddane recyklingowi lub utylizowane zgodnie z lokalnymi i lokalnymi wytycznymi. Skontaktuj się z lokalnymi władzami w sprawie utylizacji lub recyklingu w Twojej okolicy.
NIGDY NIE NALEŻY ŁADOWAĆ AKUMULATORA NA NOC I NIGDY NIE POZOSTAWIAĆ GO BEZ DODATKU NA DŁUGI OKRES CZASU PODCZAS ŁADOWANIA.
Ten produkt jest zgodny z wszystkimi przepisami federalnymi i jest z nimi zgodny.
Należy utrzymywać temperaturę ładowania między 5 ℃ -45 ℃, temperaturę jazdy między -20 ℃ a 60 ℃ i utrzymywać akumulator w stanie suchym przez cały czas.
Zabronione jest umieszczanie akumulatora w roztworze kwasowo-zasadowym, z dala od deszczu, ognia i ciepła.
Nieprofesjonalni nie mogą ingerować w akumulator.

Ostrzeżenie: Nieprofesjonalni nie mogą ingerować w akumulator.

Ładowanie Uwaga

Nie ładuj więcej niż 6 godzin lub ładuj prąd większy niż 2A. Ładuj raz na dwa miesiące.
Gdy nie używasz przez dłuższy czas, przechowuj baterię w suchym i chłodnym miejscu. Postępuj zgodnie z instrukcją obsługi, w przeciwnym razie użytkownik będzie odpowiedzialny za konsekwencje.
Podczas ładowania trzymaj pojazd w wentylowanym otoczeniu i nie wystawiaj go bezpośrednio na działanie promieni słonecznych ani zamkniętych przestrzeni.
Podczas ładowania najpierw podłącz akumulator, a następnie podłącz źródło zasilania. Gdy wskaźnik pokazuje, że bateria jest pełna, natychmiast ją odłącz.
Gdy lampka wskaźnika zmieni kolor na zielony, wyłącz zasilanie i nie podłączaj akumulatora, gdy nie jest ładowany.

Adaptera

Podczas ładowania, jeśli lampka kontrolna jest nieprawidłowa lub występuje zapach lub adapter jest przegrzany, natychmiast przerwij ładowanie, a następnie sprawdź i napraw lub wymień adapter.
Jeśli coś wpadnie do adaptera, zwłaszcza wody lub innych płynów, nie należy używać adaptera do ochrony obwodu głównego przed zwarciem. Nie ładuj i nie podłączaj adaptera do źródła zasilania. Nie demontuj ani nie wymieniaj elementów adaptera.

Akcesoria do produktów

Składanie

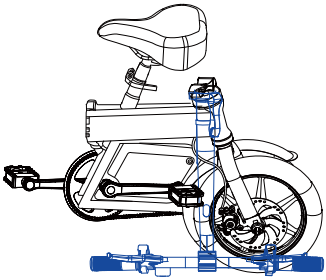

Wprowadzenie do funkcji:

1. Ładowanie:Podłącz ładowarkę, aby naładować,najpierw użyj wtyczki AC, a następnie wtyczki DC.Gdy pasek zasilania na uchwycie rowerowym jest pełny, a wskaźnik ładowarki zmienia kolor z czerwonego na zielony, oznacza to, że moc jest pełna.
2. Naciśnij przycisk zasilania: Naciśnij przycisk zasilania do przodu, aby otworzyć rower. Zestaw wskaźników zaświeci się po uruchomieniu. Naciśnij przycisk zasilania do tyłu, aby wyłączyć rower. Po wyłączeniu zasilania lampki kontrolne na desce rozdzielczej zgasną.
3. Po uruchomieniu zaświeca się deska rozdzielcza i wskazuje moc,
4. Światło przednie i tylne: Naciśnij czerwony przycisk przez 3 sekundy, a następnie zwolnij, aby włączyć światło. Naciśnij czerwony przycisk przez 1 sekundę, aby wyłączyć światło.
5. Światło hamowania: Podświetlenie jest włączone podczas hamowania. Nie może przyspieszyć, dopóki hamulec nie zostanie całkowicie zwolniony.
6. Aby uruchomić hulajnogę, należy stanąć na stopie przez 1-2 metry, następnie nacisnąć pedał przyspieszenia, następnie nacisnąć pedał przyspieszenia, aby przyspieszyć 5 km / h, a następnie użyć pedału gazu, aby przyspieszyć. Lekko naciśnij pedał przyspieszenia, aby przyspieszyć pojazd, i ponownie naciśnij pedał przyspieszenia, aby zwiększyć prędkość. Deska rozdzielcza pokaże prędkość godzinową.
7. Nadmierna prędkość: Przyspiesz powoli, nie obracaj mocno dźwigni, w przeciwnym razie zostanie ona uszkodzona.
8. Rejs: Naciśnij zielony przycisk podczas jazdy, rower będzie jechał z tą samą prędkością. Naciśnij przycisk ponownie, zahamuj lub zwolnij dźwignię obrotową i ponownie przyspiesz, a następnie anuluj tryb tempomatu.
9. Tryb jazdy: Rower ma tryb jazdy elektrycznej i tryb jazdy łańcuchowej. Włącz zasilanie i obróć dźwignię przyspieszenia, rower będzie pracował w trybie jazdy elektrycznej. Bez zasilania rower będzie pracował z pedałami w trybie jazdy łańcuchowej.

Specyfikacja

	Parametry	Dane standardowe
Rozmiar	Materiał	Stal
	Składany rozmiar	670*360*580mm
	Rozkładanie rozmiar	1200*235*580mm
	Wysokość pedału	200mm
	Rozmiar koła	14 cali
	Kolor skóry	Czerń
	Waga paczki	24KG
Wydajność	Waga	19KG
	Maksymalne obciążenie	120KG
	Prędkość	25km/h
	Zasięg	13-25KM
	Kąt wspinaczki	7.2°
	Temperatura	-10~45℃
	Wodoodporny	IPx4
Standardowe	Bateria	6.0/7.5/9.6Ah
	Moc szczytowa	350W
	Moc znamionowa	250W
	Napięcie ładowarki	42V
	Czas ładowania	3.5 godziny
	Tryb hamowania	Przedni i tylny hamulec tarczowy

Czysty rower elektryczny

Wytrzyj wilgotną szmatką, aby usunąć kurz. Nie używaj przemysłowych środków czyszczących ani rozpuszczalników, ponieważ mogą one uszkodzić powierzchnię. Nie należy używać alkoholu, środków czyszczących na bazie aminokwasów ani środków na bazie alkoholu, ponieważ mogą one uszkodzić lub rozpuścić składniki.

-Podczas czyszczenia roweru upewnij się, że rower jest zamknięty, niepodłączony do kabla ładowania, a port ładowania jest pokryty gumową nasadką, aby uniknąć poważnego uszkodzenia roweru z powodu wnikania wody.

-Utrzymuj rower w suchym i chłodnym miejscu i unikaj długotrwałego przechowywania na zewnątrz, gdy nie jest używany. Długotrwałe narażenie na działanie promieni słonecznych na zewnątrz, zbyt zimno i zbyt gorąco, przyspieszy starzenie się powłoki roweru, na wszelki wypadek i skróci żywotność akumulatora.

Instrukcja jazdy

Przed jazdą sprawdź hamulec, a następnie najpierw hamuj tylne koła, zwracając uwagę na szczelność hamulca. Użyj klucza sześciokątnego, aby wyregulować luz.
Ze względów bezpieczeństwa należy zachować dłuższą drogę hamowania w śnieżne i deszczowe dni. Należy nosić kask i przestrzegać przepisów ruchu drogowego. Nie jeździć po podjeździe lub zatłoczonych drogach.
Podczas jazdy w dół lub na śliskich drogach prędkość powinna być mniejsza niż 15 km / h. Nie przeciążaj więcej niż 120 kg.

Konserwacja

Przednie i tylne koła powinny znajdować się na środku ramy. Po zakończeniu jazdy umieść rower elektryczny w chłodnym i suchym miejscu oraz często sprawdzaj silnik i hamulec. W razie potrzeby dokręć śruby.Zalecany moment obrotowy (jednostka, kgf.cm): śruba mocująca 60-80 kgf.cm, śruba mocująca 175-200 kgf.cm, śruba mocująca 175-250 kgf.cw, śruba koła 320-4SOkgf.cw Sprawdź, czy koło ma zadrapania Często dochodzi do uszkodzenia lub nadmiernego zużycia. Jeśli koło wewnętrzne i dysza wlotowa muszą być prostopadłe do piasty, koło zewnętrzne należy natychmiast wymienić, aby uniknąć uszkodzenia lub zarysowania.Skontaktuj się z profesjonalnym technikiem w celu wymiany. Gdy obudowa jest przebita i przecieka, skontaktuj się z profesjonalnym technikiem w celu naprawy lub wymiany.

Recykling:

Materiały opakowaniowe tego produktu nadają się do recyklingu i mogą być ponownie użyte. Ten produkt i zapakowane akcesoria są produktami podlegającymi dyrektywie WEEE, z wyjątkiem baterii. Wszelkie materiały należy utylizować zgodnie z lokalnymi przepisami dotyczącymi recyklingu. Pozbywając się urządzenia, należy przestrzegać lokalnych zasad i przepisów. Baterii nie należy nigdy wyrzucać ani spalać, lecz usuwać zgodnie z lokalnymi przepisami dotyczącymi odpadów chemicznych.

Prawo i bezpieczeństwo:

Znak CE wskazuje, że ten produkt został wyprodukowany zgodnie z obowiązującymi przepisami dotyczącymi pól elektromagnetycznych, co oznacza, że można go bezpiecznie używać, jeśli jest używany zgodnie z instrukcjami bezpieczeństwa. Produkt wyprodukowany zgodnie z obowiązującymi przepisami prawa UE, ograniczającymi stosowanie niebezpiecznych substancji w sprzęcie elektrycznym i elektronicznym.

My

Nazwa firmy: WINDGOO Technology S.L
Adres pocztowy: Aleja Castell de Barbera, numer 21-27. Nawa2.
Wielokąt przemysłowy Santiga. Hiszpania
Adres e-mail: contact@windgoo.co

Stwierdzono, że DoC jest naszą wyłączną odpowiedzialnością i należy do następujących produktów:
następujący produkt:
Nazwa produktu: skuter elektryczny
Model: B20
Cel powyższego oświadczenia jest zgodny z podstawowymi wymogami dyrektywy maszynowej 2006/42 / EC
Zastosowano następujące ujednolicone normy i specyfikacje techniczne:
EN 60335-1: 2012 A11: 2014 A13: 2017
EN ISO 12100: 2010
2006/42 / EC załącznik I

Podpis:
Imię i nazwisko: Alina Su
Stanowisko: Kierownik TQE
Firma: Windgoo
Data: 27 kwietnia 2021 r